ANTARUS

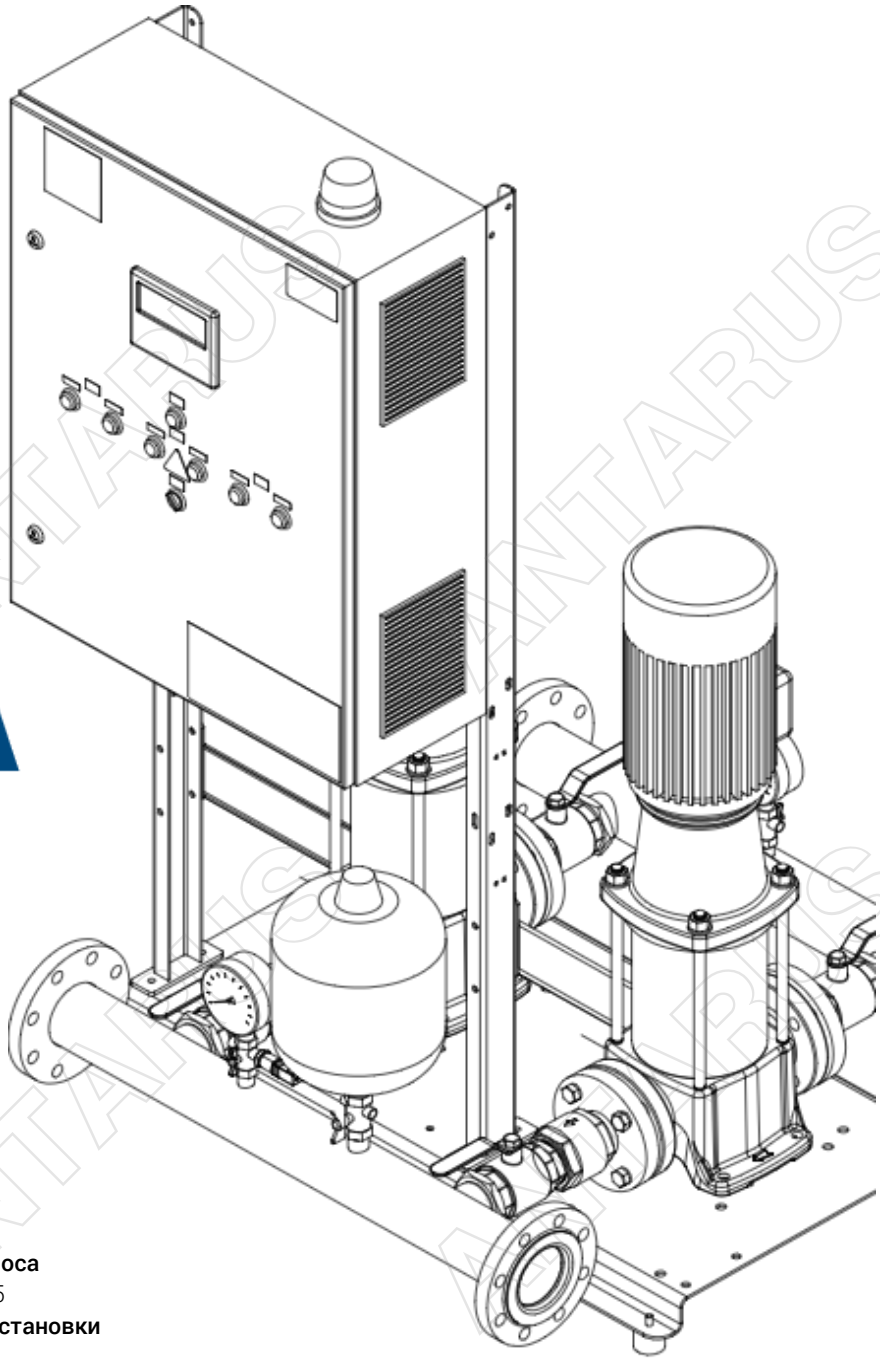

ЛИСТ ПОДБОРА

Насосная установка повышения давления ANTARUS MULTI DRIVE 3 MLH2-6/3-II

Руководитель проекта
Сивухин Юрий Владимирович
sivuhin.y@elitacompany.ru
+7 (919) 800-2246

Дата запроса
29.01.2025
Артикул установки
673527

Онлайн-подбор установки по параметрам за 30 секунд

Гарантия 5 лет на установки на насосах ANTARUS

Производство стандартных моделей 2-3 недели

Онлайн-доступ к BIM-моделям всех продуктов ANTARUS

Сервисная поддержка по всей России

ANTARUS

Насосная установка повышения давления ANTARUS MULTI DRIVE 3 MLH2-6/3-II

Артикул: 673527

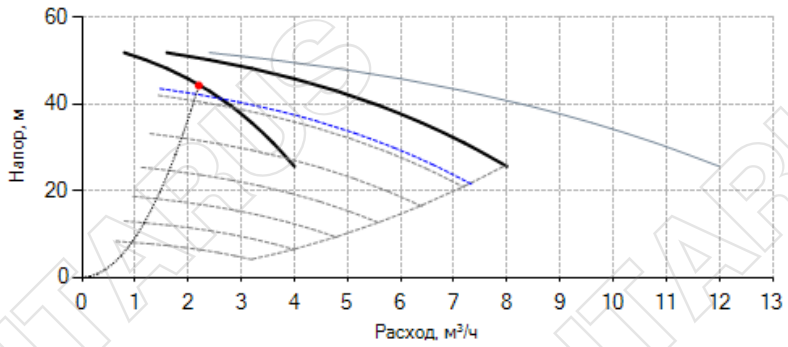

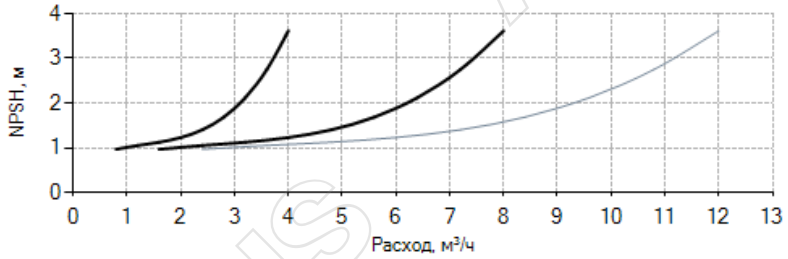

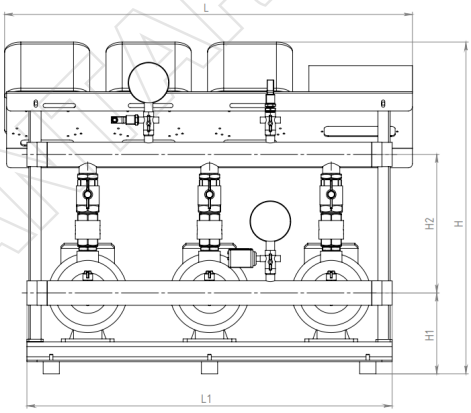

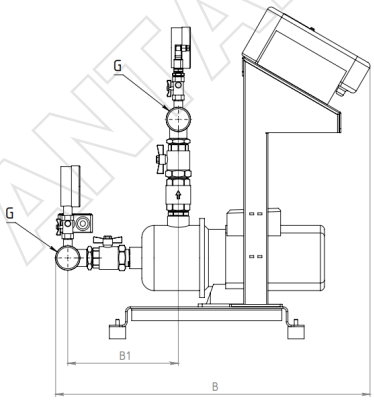

Запрашиваемые параметры:	
Расход	**2,2 м³/ч**
Напор	**44,27 м**
Температура воды	**0-70 °C**
Фактические параметры:	
Расход	**2,2 м³/ч**
Напор	**44,27 м**
Мощность на валу	**0,38 кВт**
Макс. уровень шума	**59 дБа**
Макс. раб. давление	**PN16**
NPSH треб.	**2,01 м**
Частота вращения э/д	**2 704 об/мин**
Данные электродвигателя:	
Ном. мощность	**0,75 кВт**
Ном.напряжение	**3x380 В, 50 гц**
Ном. ток	**1,9 А**
Данные станции:	
Вес	**270 кг**
Подключение	**G 2"**
Габариты установки:	
L	**1 000 мм**
L1	**900 мм**
H	**794 мм**
H1	**154 мм**
H2	**285 мм**
B	**707 мм**
B1	**269 мм**
B2	**30 мм**

Внимание! Фактические размеры и внешний вид установки могут незначительно отличаться от представленных.

Дополнительно:

ООО "ЭЛИТА-Центр"
192029, Санкт-Петербург,
пр-т Обуховской Обороны, д.70, корп. 3

Тел.: +7 (812) 702-42-42
www.elitacompany.ru
antarus.ru

№ п/п	Наименование	Количество	Ед. изм.
1	Основной насос, оснащенный ПЧ MLH2-6/3-II	2	шт.
2	Резервный насос, оснащенный ПЧ MLH2-6/3-II	1	шт.
3	Щит электрический с автоматическими выключателями	1	шт.
4	Реле давления	1	шт.
5	Датчик давления	1	шт.
6	Манометр	2	шт.
7	Шаровой кран DN 25	6	шт.
8	Клапан обратный DN 25	3	шт.
9	Всасывающий коллектор из нерж. стали AISI 304 G 2"	1	шт.
10	Напорный коллектор из нерж. стали AISI 304 G 2"	1	шт.
11	Комплект виброопор	1	компл.

Описание

Насосные станции Antarus Multi-Drive - это готовые к установке комплектные изделия на 2-4 насосах, смонтированных на единой раме и скомплектованные системой автоматизации. Каждый насос скомплектован высокоэффективным преобразователем частоты. Могут применяться для автоматического водоснабжения при подаче воды из сети центрального водоснабжения или накопительного резервуара. Для подачи питьевой, бытовой, охлаждающей воды, не содержащей абразивных и длинноволокнистых частиц и не оказывающей химического или механического воздействия на применяемые материалы.

ООО "ЭЛИТА-Центр"
192029, Санкт-Петербург,
пр-т Обуховской Обороны, д.70, корп. 3

Тел.: +7 (812) 702-42-42
www.elitacompany.ru
antarus.ru

Автоматизация насосной станции Antarus Multi-Drive. Основные функции

1. Управление в автоматическом режиме 1-4-мя насосами
2. Поддержание давления при помощи преобразователей частоты и каскадного подключения/отключения насосов с использованием датчика давления
3. Выравнивание моторесурса насосов (ротация)
4. Защита насосов от сухого хода
5. Защита двигателей от перегрева, от перегрузки по току, от некачественного входного напряжения
6. Подключение резервных насосов при аварии основных

ООО "ЭЛИТА-Центр"
192029, Санкт-Петербург,
пр-т Обуховской Обороны, д.70, корп. 3

Тел.: +7 (812) 702-42-42
www.elitacompany.ru
antarus.ru

Схема внешних подключений

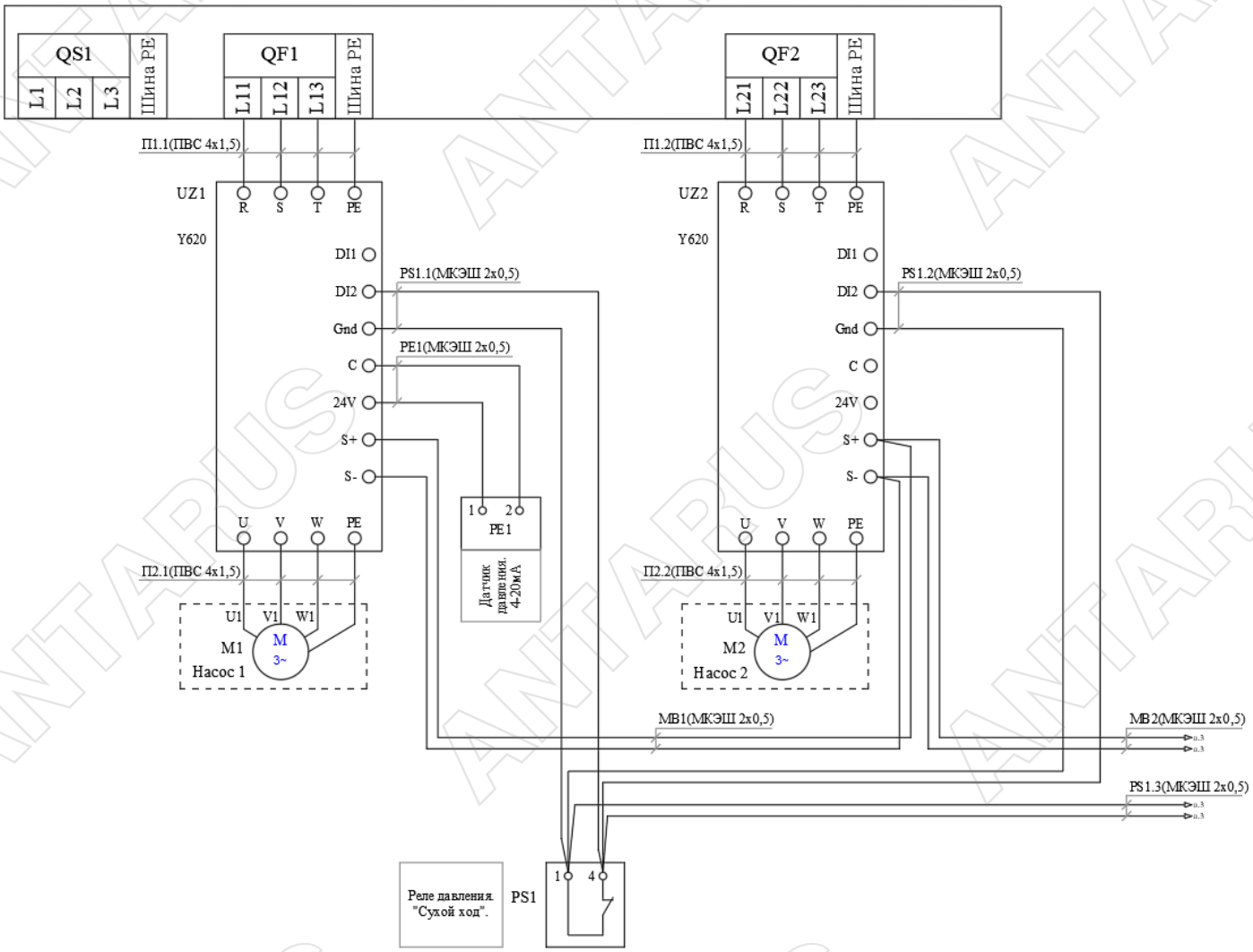

ООО "ЭЛИТА-Центр"
192029, Санкт-Петербург,
пр-т Обуховской Обороны, д.70, корп. 3

Тел.: +7 (812) 702-42-42
www.elitacompany.ru
antarus.ru

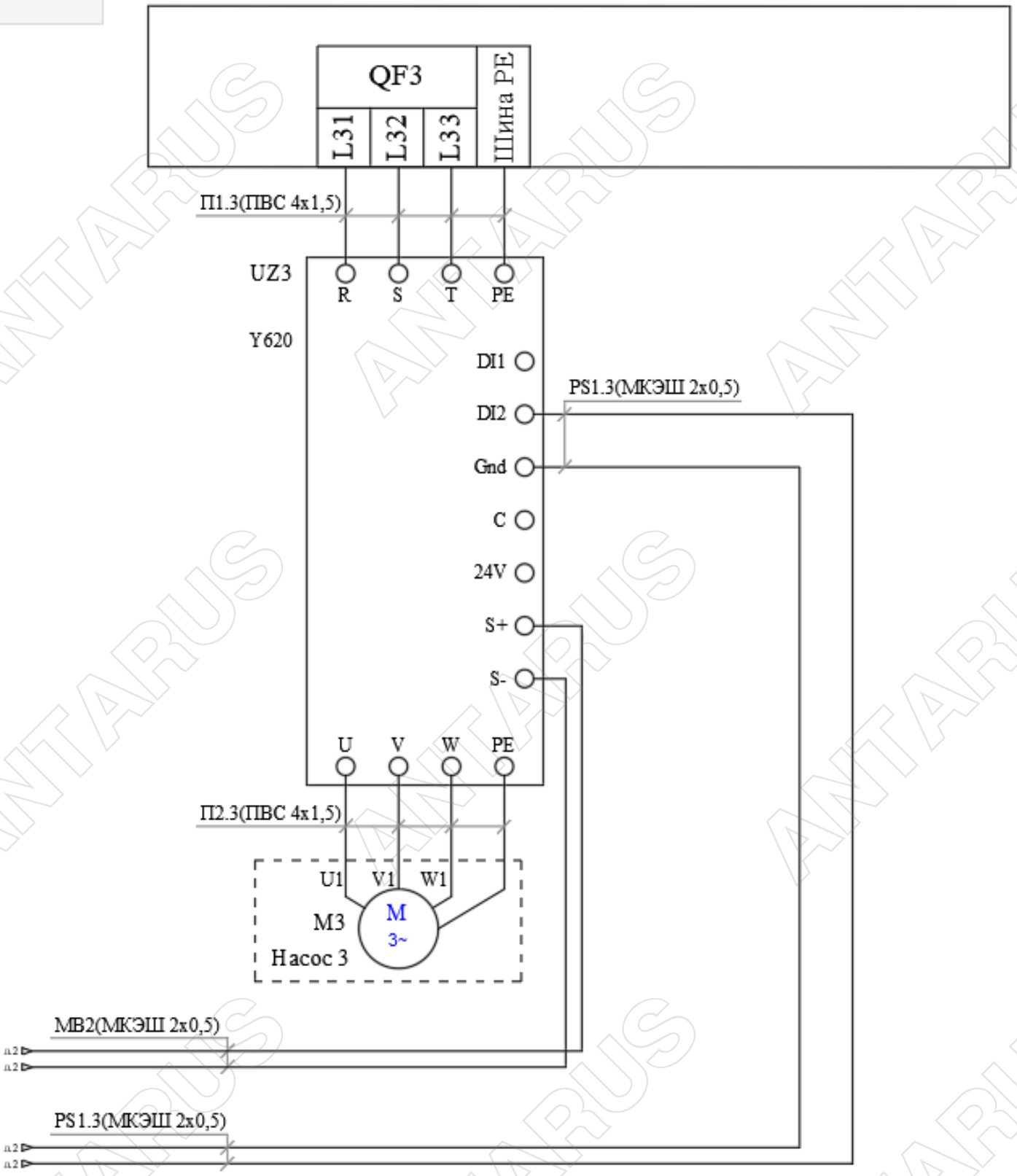

Дата расчёта: 29.01.2025

ООО "ЭЛИТА-Центр"
192029, Санкт-Петербург,
пр-т Обуховской Обороны, д.70, корп. 3

Тел.: +7 (812) 702-42-42
www.elitacompany.ru
antarus.ru

Online подбор за 30 секунд

Программа подбора насосных установок
ANTARUS SEARCH
search.antarus.su

Программа «Умная вода»

Программа для проектирования систем
внутреннего водопровода и канализации зданий
smartwater.su

Online библиотека

Документация, чертежи и модели по всем
продуктам ANTARUS
search.antarus.su/library

Для консультаций и заказа обращайтесь в ближайшее к Вам отделение компании «Элита»

Москва (495) 725-09-52	Екатеринбург (343) 287-05-90	Омск (3812) 50-21-48	Тюмень (3452) 50-01-77
Санкт-Петербург (812) 702-42-42	Иркутск (914) 910-17-03	Пермь (342) 254-55-76	Уфа (347) 287-81-89
Архангельск (911) 270-63-74	Казань (843) 570-54-54	Ростов-на-Дону (863) 206-16-26	Хабаровск (4212) 75-50-95
Барнаул (3852) 28-38-01	Краснодар (861) 277-46-99	Самара (846) 372-38-83	Челябинск (351) 268-92-05
Владивосток (4232) 79-00-79	Красноярск (391) 274-60-02	Саратов (8452) 57-69-83	Ярославль (4852) 58-30-51
Волгоград (8442) 26-00-01	Нижний Новгород (831) 220-24-33	Сургут (3462) 28-11-71	
Воронеж (473) 258-95-17	Новосибирск (383) 354-05-34	Тверь (4822) 65-50-19	